ALUMINIO

ZEUS A

Formas brillantes y con luz

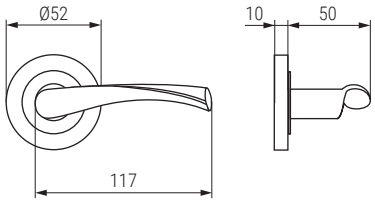

ACTUALIZADO EL DÍA 29/08/2023

CÓDIGO	Material	Acabado	
3522.527	aluminio	níquel satinado	1 juego
3522.529	aluminio	negro mate	1 juego

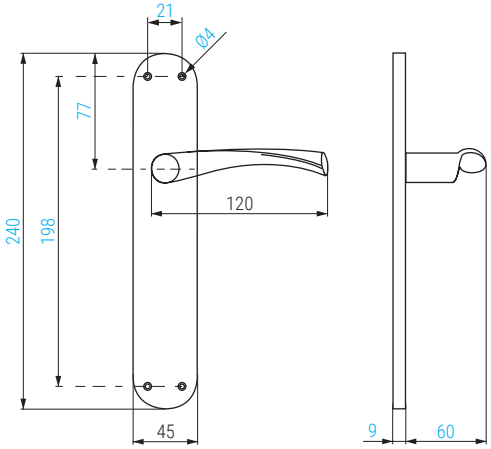

ACTUALIZADO EL DÍA 22/09/2023

CÓDIGO	Material	Acabado	
3522.500	aluminio	níquel satinado	1 juego

RENTAL C

Distinguida y refinada en todas sus formas

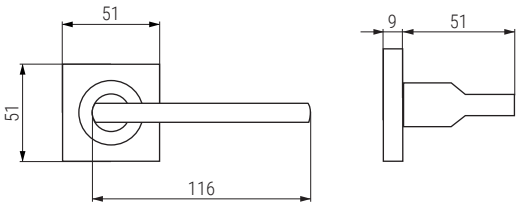

ACTUALIZADO EL DÍA 29/08/2023

CÓDIGO	Material	Acabado	
3522.522	aluminio	níquel satinado	1 juego