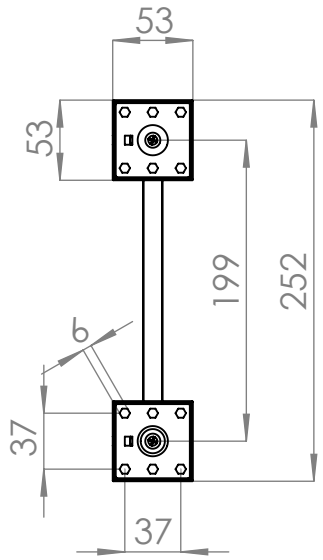

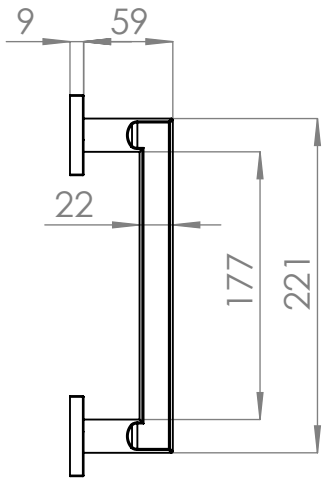

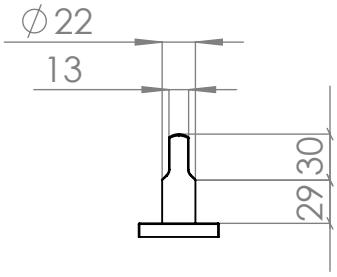

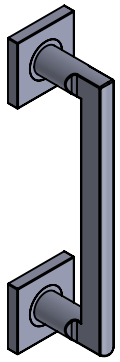

	NOMBRE	FIRMA	FECHA
DIBUJ.	AG		04/07/2023
VERIF.	AG		
APROB.			
FABR.			
CALID.			

DESCRIPCIÓN:
Manillón acero inoxidable TENDAL 52x52mm.

Incluye 8 tornillos rosca madera ∅4X20

Contigo desde 1893

Verdü®

Código	Material	Acabado
3522.524	acero inoxidable	níquel satinado
3522.544	acero inoxidable	negro

A4

www.verdustore.com

ESCALA:1:5

HOJA 1 DE 1