TIRIS Cerradura de bombillo. Para puerta de cristal

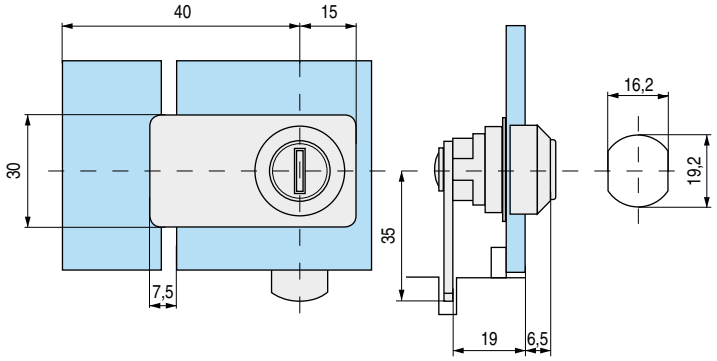

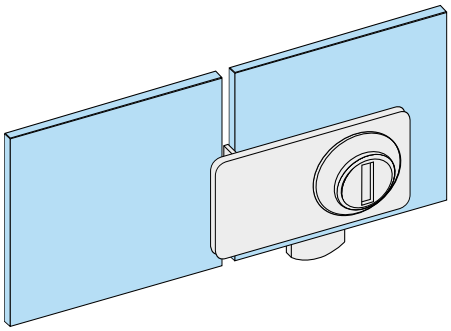

CÓDIGO	Material	Acabado	
1042.23	hierro	cromo	12

CHERY Cerradura de bombillo. Para puerta de cristal

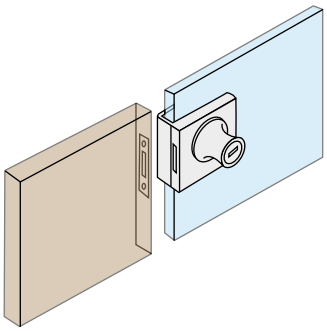

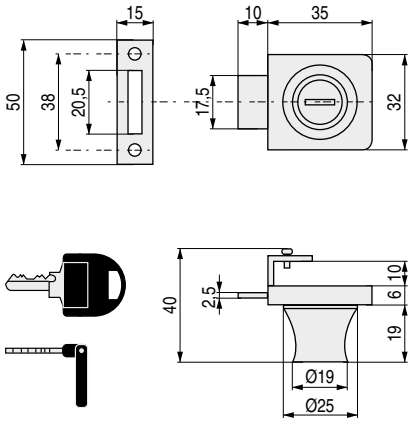

CÓDIGO	Material	Acabado	
3523.41	hierro-plástico	cromo	12

- Para espesores de cristal de un máximo de 10mm.
- Cerradura acabado cromo para puerta de cristal.
- Cerradura con llaves articuladas diferentes incluidas.

CLOY Cerradura de bombillo. Para puerta de cristal

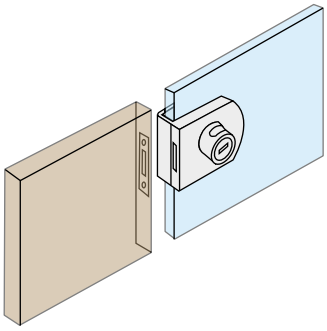

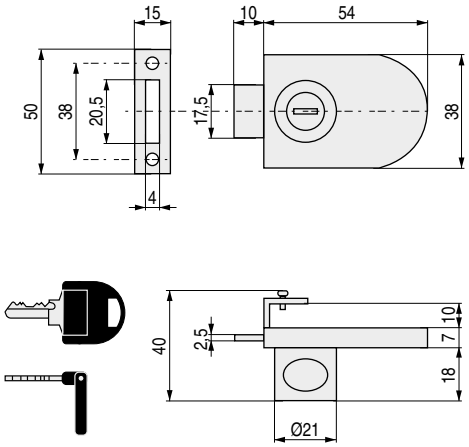

CÓDIGO	Material	Acabado	
3523.42	hierro-plástico	cromo	12

- Para espesores de cristal de un máximo de 10mm.
- Cerradura acabado cromo para puerta de cristal.
- Cerradura con llaves articuladas diferentes incluidas.