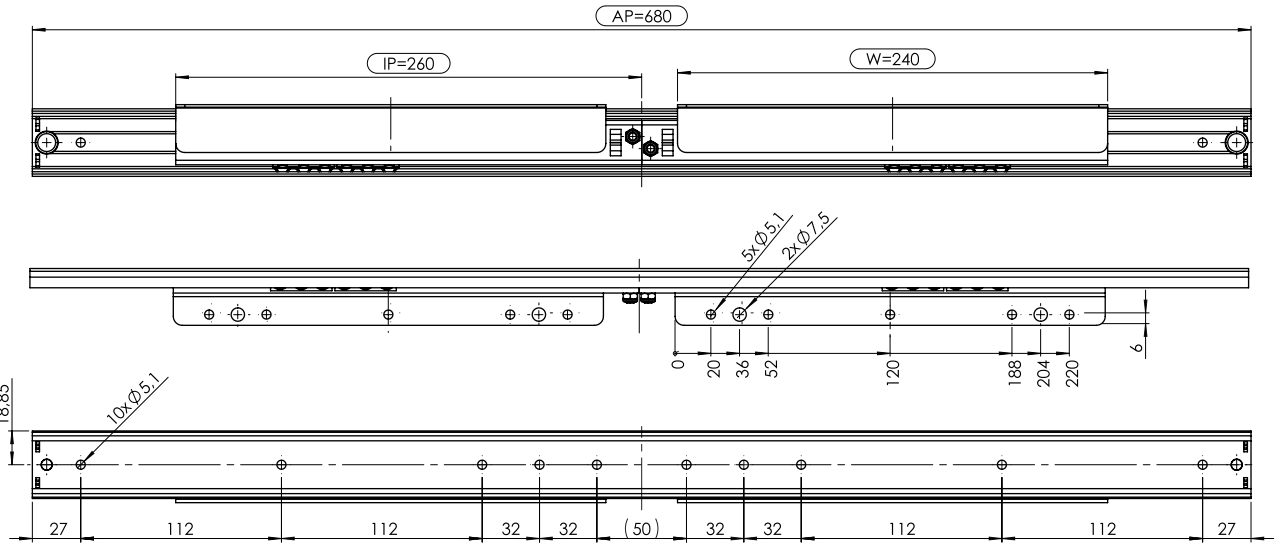

DETAIL A 2 : 1

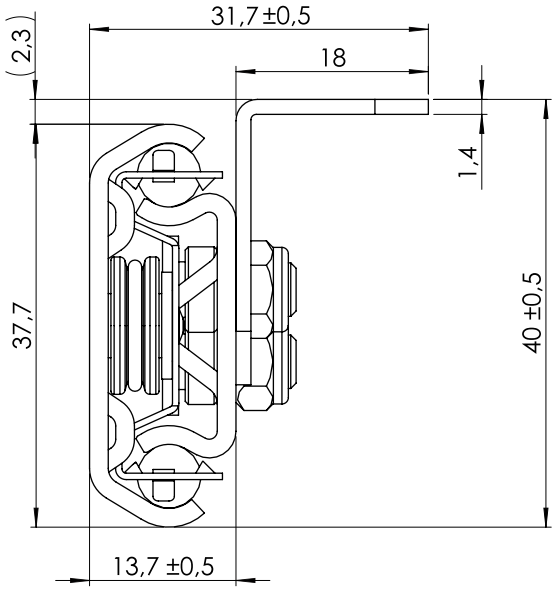

	NOMBRE	FIRMA	FECHA
DIBUJ.	AG		24/05/2021
VERIF.	AG		
APROB.			
FABR.			
CALID.			

DESCRIPCIÓN:
GUIA MESA EXTENSIBLE BASIC H37 680MM
BIDI
Carga 60kg

Material: acero

Unidades envase: 1

Unidades embalaje: 1

PESO: 2kg

Verdü®

Cód. Artículo:
1116.2

A4

ESCALA:

HOJA 1 DE 2

www.verdustore.com

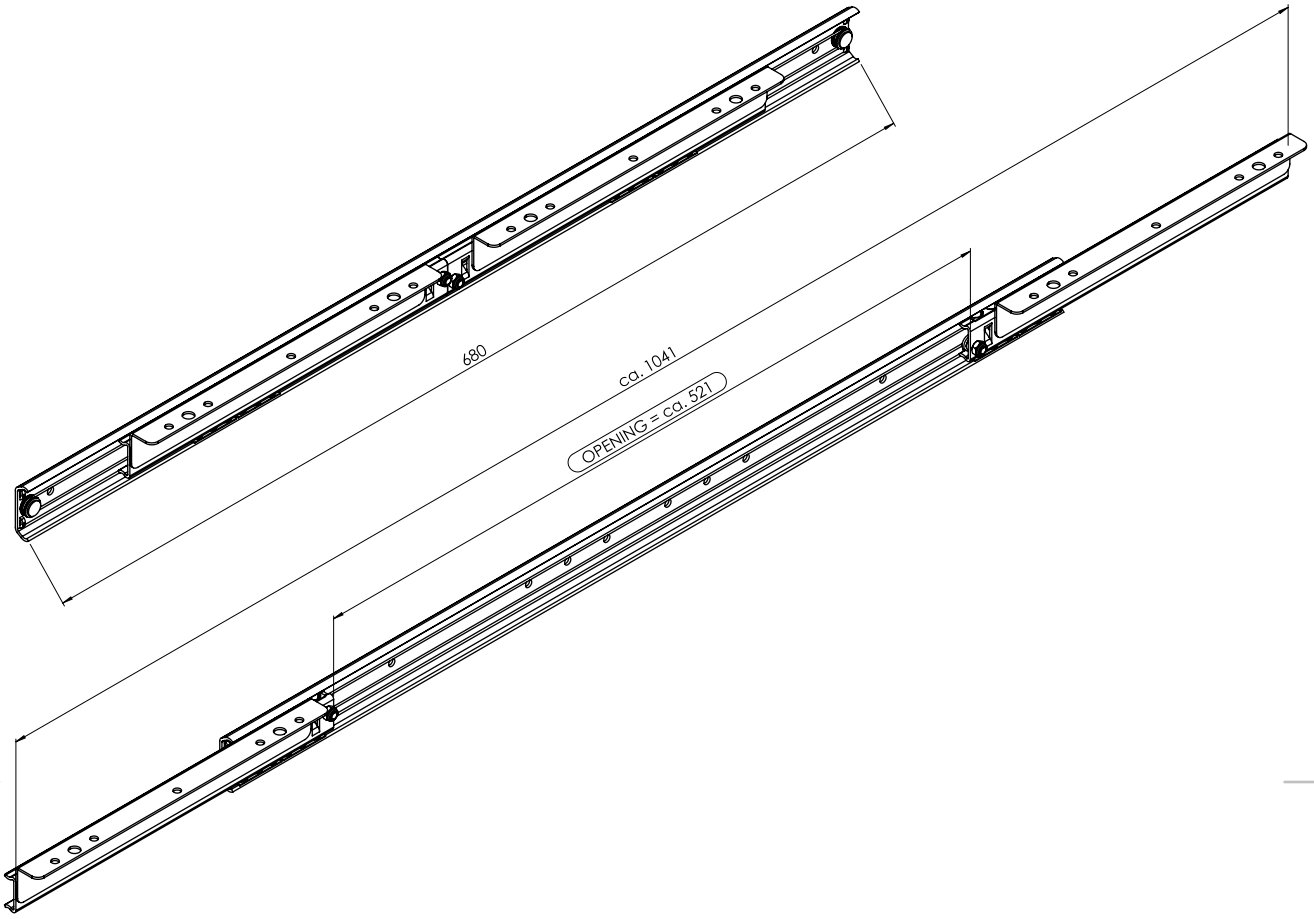

	NOMBRE	FIRMA	FECHA
DIBUJ.	AG		24/05/2021
VERIF.	AG		
APROB.			
FABR.			
CALID.			

DESCRIPCIÓN:
GUIA MESA EXTENSIBLE BASIC H37 680MM
BIDI
Carga 60kg

Material: acero

Unidades envase: 1

Unidades embalaje: 1

PESO: 2kg

Cód. Artículo:
1116.2

A4

ESCALA:

HOJA 2 DE 2

www.verdustore.com