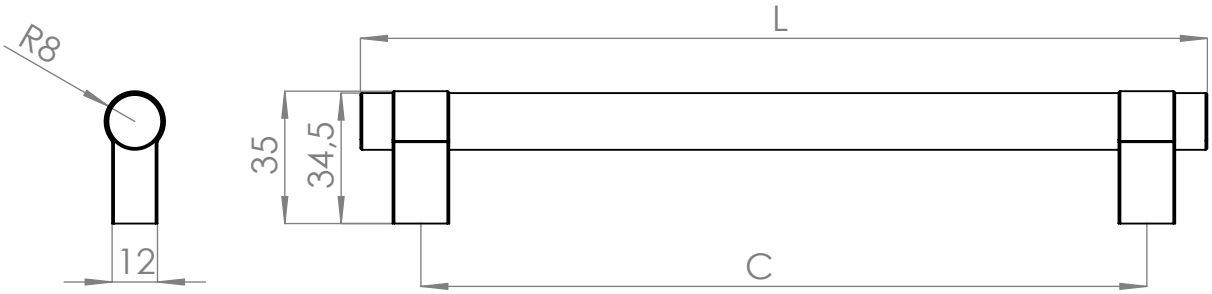

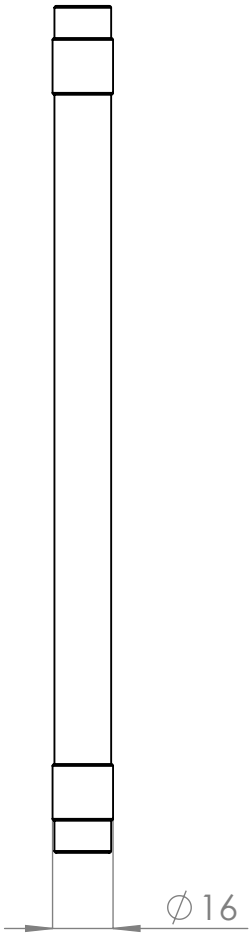

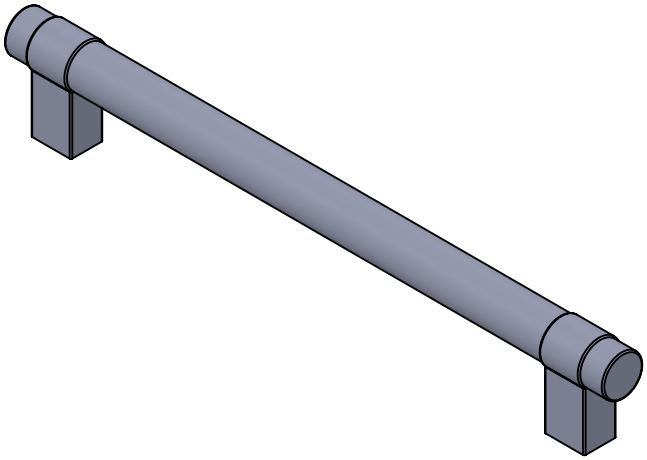

CÓDIGO	C	L	Peso	Acabado
1386.302	128	160	0,1054kg	negro mate
1386.304	192	224	0,1274kg	negro mate
1386.306	256	288	01514kg	negro mate
1386.308	320	352	0,1754kg	negro mate
1386.312	128	160	0,1054kg	efecto.inox
1386.314	192	224	0,1274kg	efecto.inox
1386.316	256	288	01514kg	efecto.inox
1386.318	320	352	0,1754kg	efecto.inox

	NOMBRE	FIRMA	FECHA
DIBUJ.	AG		20/04/2021
VERIF.	AG		
APROB.			
FABR.			
CALID.			

DESCRIPCIÓN:
Tirador
ASTORIA

Material: zamak

Unidades envase: 25

PESO:

ESCALA:1:5

HOJA 1 DE 1

A4

www.verdustore.com