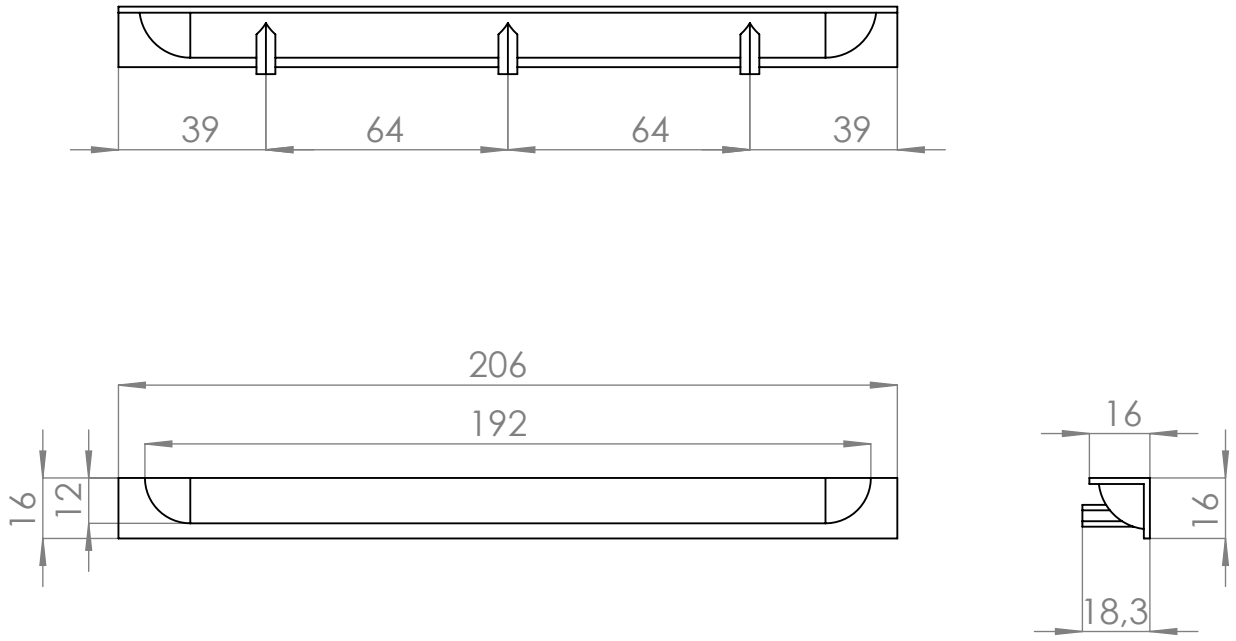

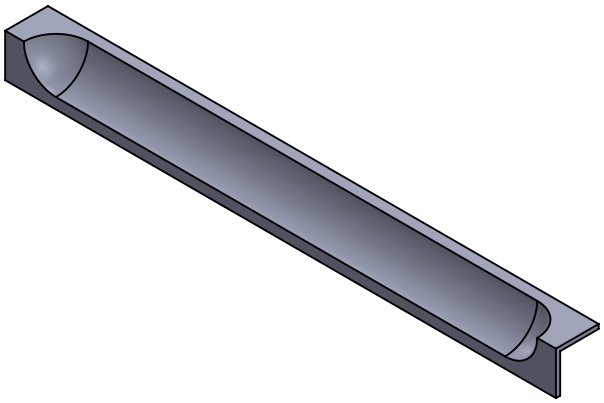

	NOMBRE	FIRMA	FECHA
DIBUJ.	AG		13/04/2021
VERIF.	AG		
APROB.			
FABR.			
CALID.			

DESCRIPCIÓN:
Tirador KARIN C 128 L 206.
KARIN

Material: ZAMAK

CANTIDAD: 1

PESO:

Verdü®

Código	Acabado
1435.301	Cromo
1435.302	Gris RAL9006
1435.303	Blanco mate
1435.304	Negro mate

A4

ESCALA:1:2

HOJA 1 DE 1

www.verdustore.com