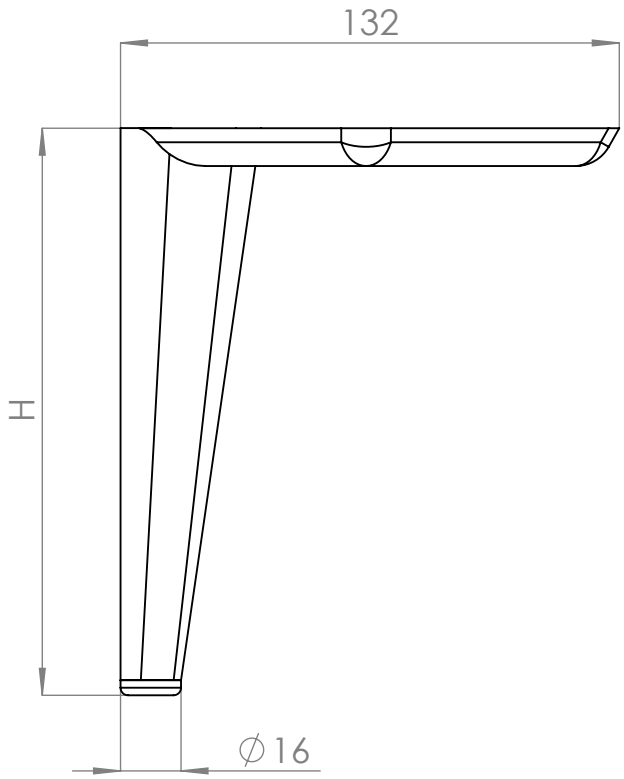

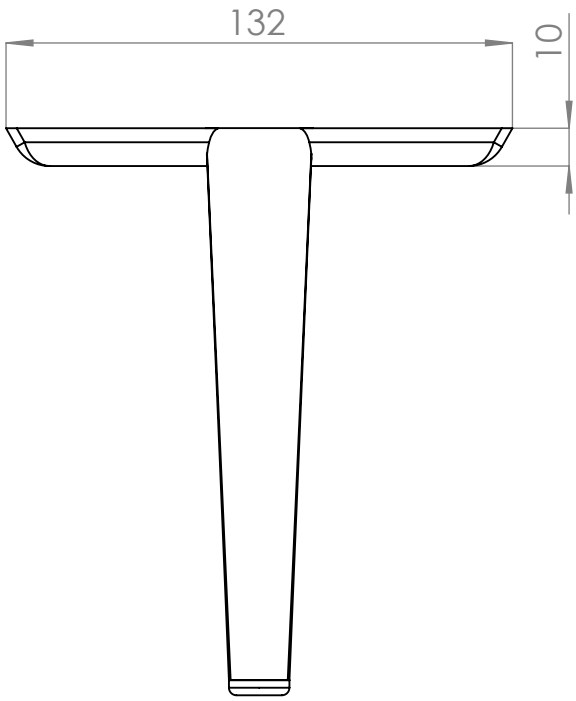

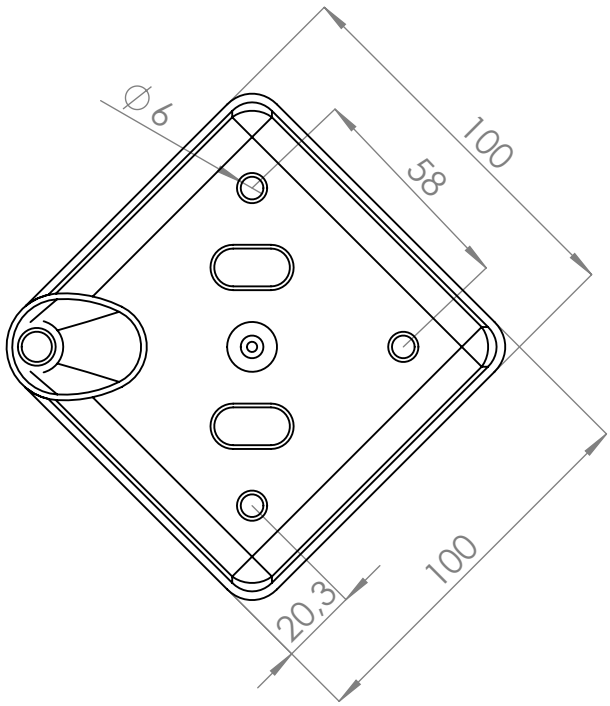

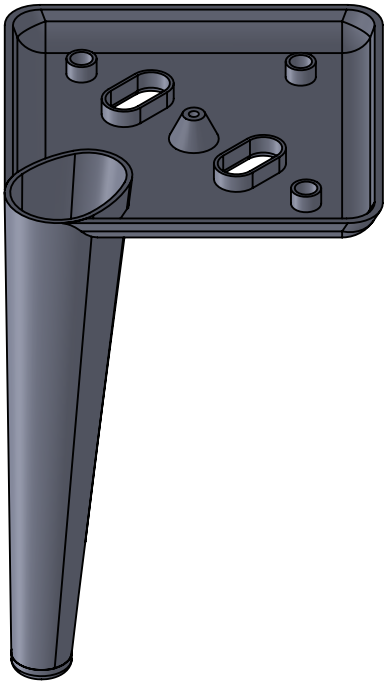

	NOMBRE	FIRMA	FECHA
DIBUJ.	AG		21/04/2021
VERIF.	AG		
APROB.			
FABR.			
CALID.			

DESCRIPCIÓN:
Pata metálica H120 - H150
BIRDIE

CANTIDAD: 50

ESCALA:1:5

www.verdustore.com

Verdú®

Cód. Artículo:	H	Acabado	Material	Peso
9034.596	120	cromo	hierro	0,267kg
9034.593	150	cromo	hierro	0,319kg
9034.597	120	níquel oscuro	hierro	0,265kg
9034.594	150	níquel oscuro	hierro	0,319kg
9034.606	120	negro mate	hierro	0,324kg
9034.598	150	negro mate	hierro	0,265kg
1439.415	120	latón cep.	hierro	0,315kg
1439.414	150	latón cep.	hierro	0,352kg

A4