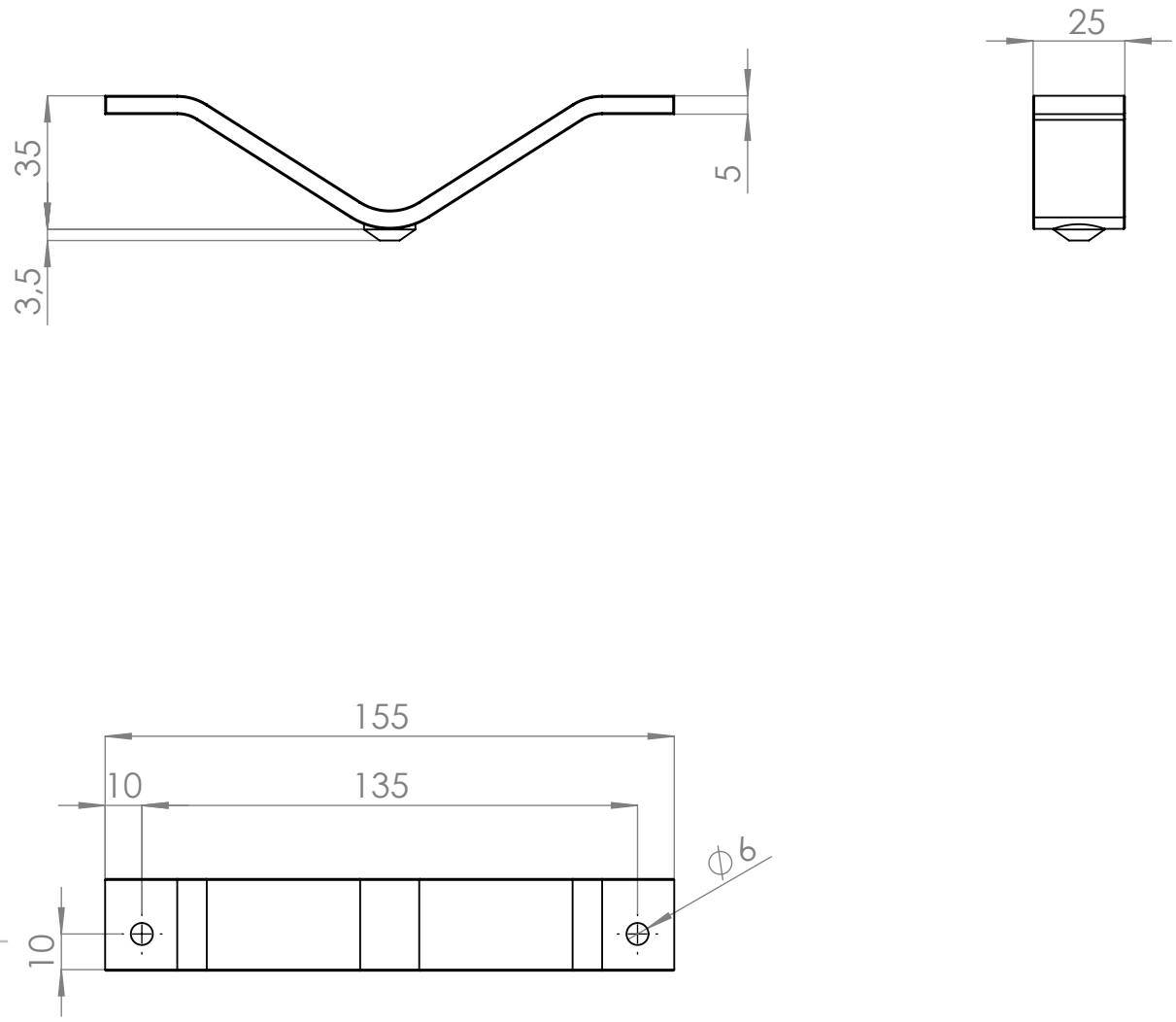

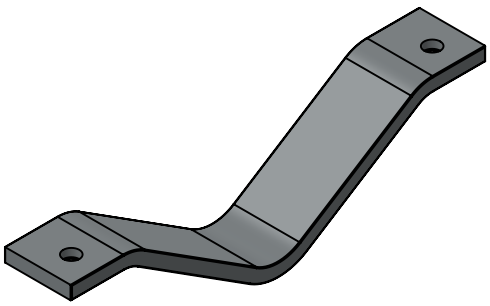

	NOMBRE	FIRMA	FECHA
DIBUJ.	AG		22/07/2021
VERIF.	AG		
APROB.			
FABR.			
CALID.			

DESCRIPCIÓN:
Pata de metal **V MASTER**

Material: acero

Unidades envase: 1 und

Unidades embalaje: 1 unds

Peso:

Verdü®

Código:	Acabado:
9034.628	cromo

A4

ESCALA: 1:2

HOJA 1 DE 1

www.verdustore.com