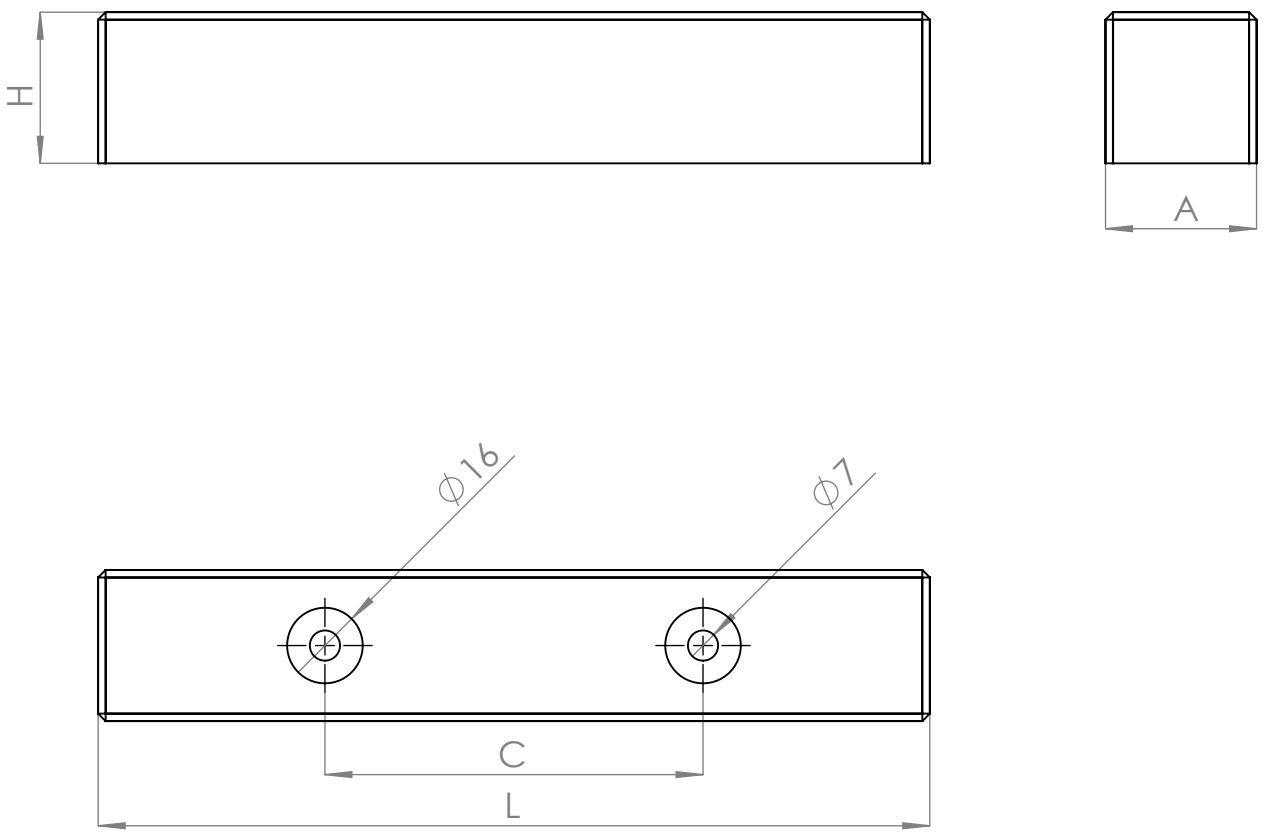

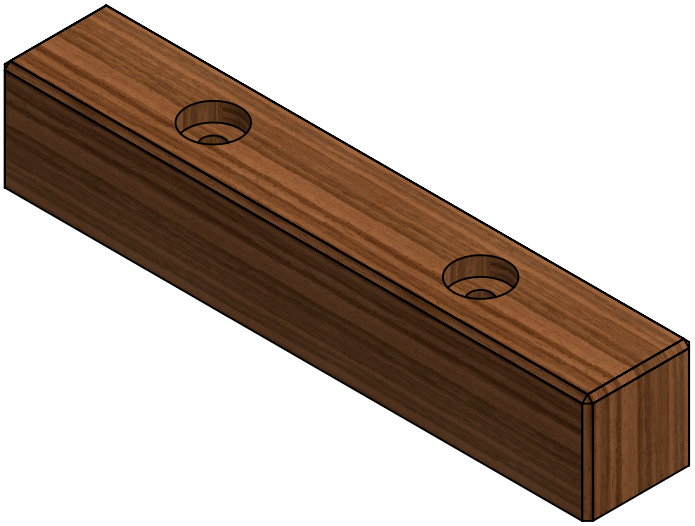

Cod.	L	A	H	C	Acabado
36.17	220	40	25	96	wengue
36.18	220	40	25	96	natural
36.23	260	40	35	96	natural

	NOMBRE	FIRMA	FECHA
DIBUJ.	AG		12/06/2021
VERIF.	AG		
APROB.			
FABR.			
CALID.			

DESCRIPCIÓN:
Pata de madera de haya
TOZO

Unidades envase: 1 und

Unidades embalaje:1 Und

Material: Madera de haya

PESO:

Verdü®

Cód. Artículo: Acabado

A4

ESCALA:1:2

HOJA 1 DE 1

www.verdustore.com