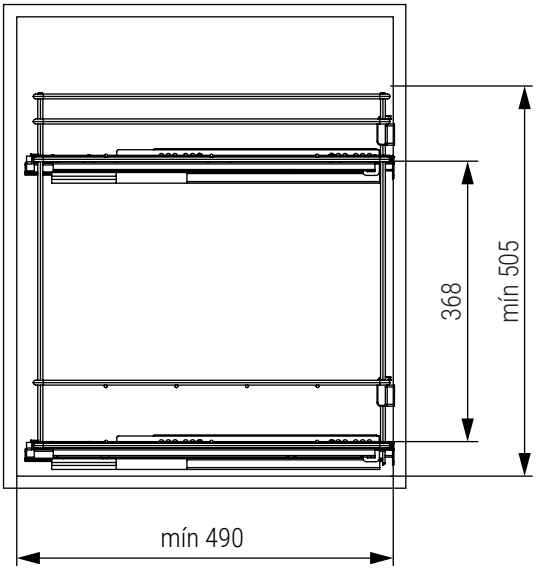

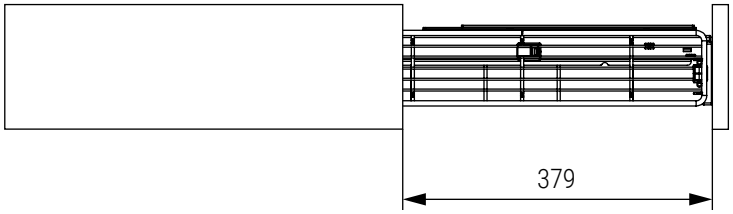

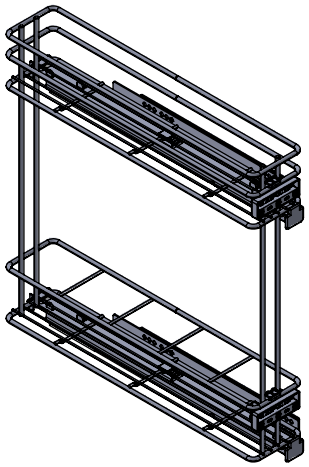

	NOMBRE	FIRMA	FECHA
DIBUJ.	AG		29/09/2022
VERIF.	AG		
APROB.			
FABR.			
CALID.			

DESCRIPCIÓN:
Botellero **CANDELA** M150 CROMO C/GUIA
Carga 25Kg SP 16-19

Unidades envase: 1 kit

Unidades embalaje: 6 kit

Contigo desde 1893

Verdú®

Código	Material	Acabado	Modulo
1008.2151	acero	cromado	M150
1008.2152	acero	cromado	M200

A4

ESCALA:1:10

HOJA 1 DE 1

www.verdustore.com