COMPLEMENTOS APC Tapas embellecedoras y placas para colgador

Tapa rectangular 14X30

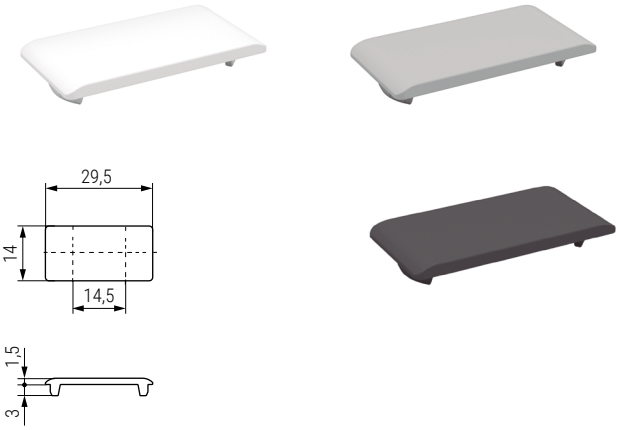

CÓDIGO			Material	
Blanco	Antracita	Gris		
504.464	504.465	504.466	plástico	100

Placa colgador corta

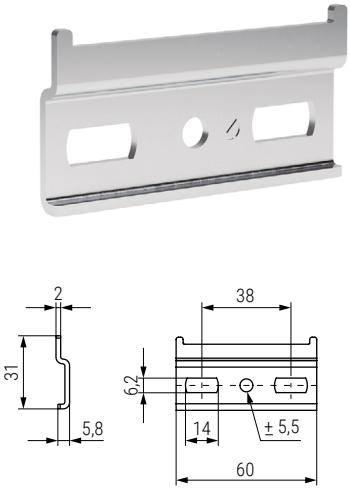

CÓDIGO	Material	Acabado	
504.335	acero	zincado	100

Tapa redonda Ø20mm

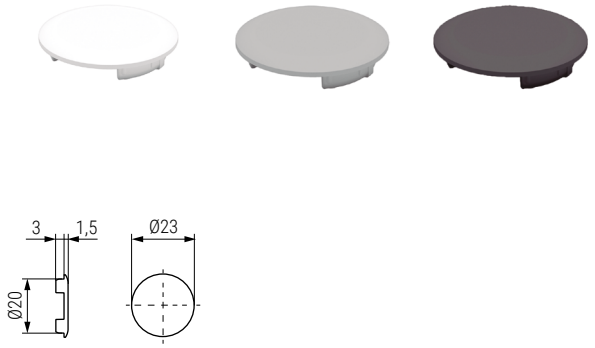

CÓDIGO			Material	
Blanco	Antracita	Gris		
504.461	504.462	504.463	plástico	100

Placa colgador larga

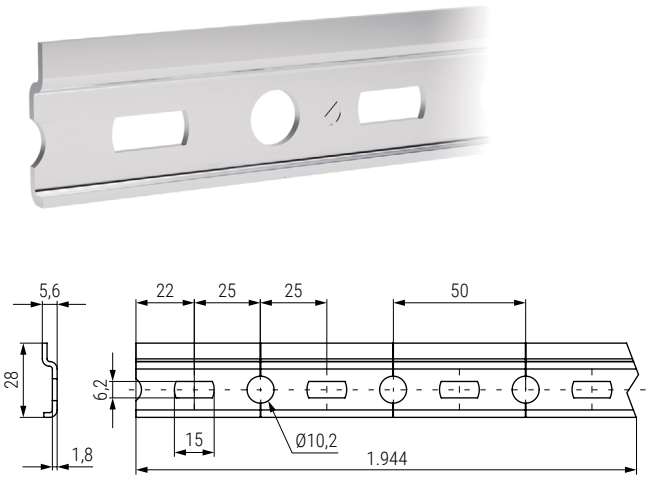

CÓDIGO	Material	Acabado	
504.336	acero	zincado	100